ALTHURA

PORTASCI PER BARRE PORTATUTTO

SKI RACK FOR ROOF BARS

- IT ISTRUZIONI
- EN INSTRUCTION
- ES INSTRUCCIONES
- DE ANWEISUNGEN
- FR INSTRUCTIONS

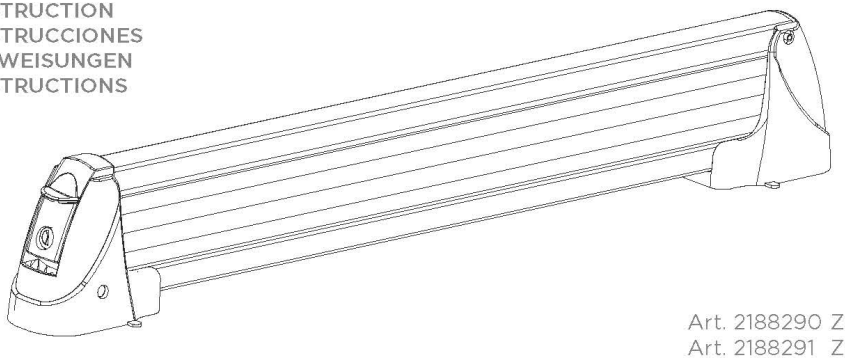

Art. 2188290 Zenith 4
Art. 2188291 Zenith 5

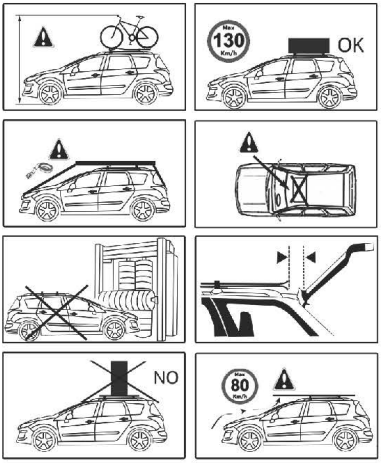

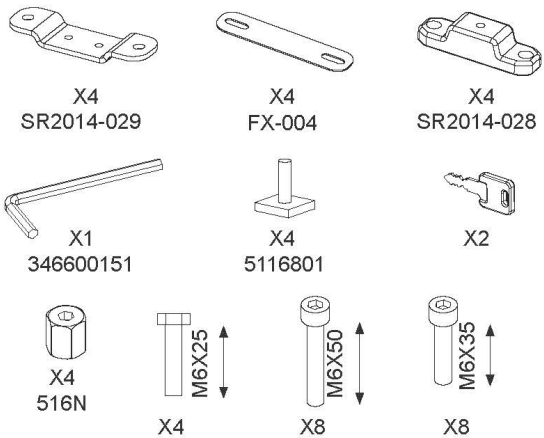

IT Leggere attentamente il manuale prima dell'installazione e l'utilizzo del prodotto.
EN Read the manual carefully before installation and use of the product.
ES Lea cuidadosamente las instrucciones del manual antes de utilizarlo.
DE Montagehinweise vor der Benutzung des Skiträgers bitte sorgfältig lesen.
FR Lire attentivement la présente notice avant la mise en service.

Copyright © Althura - MADE IN ITALY

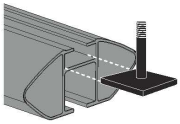

IT Montaggio per barre con canalina a “T”.
EN Mounting for roof bars with “T”-slot.
ES Montaje para barras con canal en “T”.
DE Montage für Träger mit “T”-Nut.
FR Montage pour barres avec rainure en “T”.

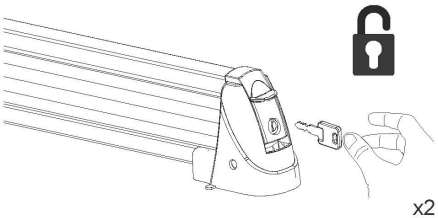

x2

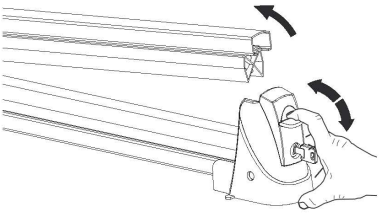

x2

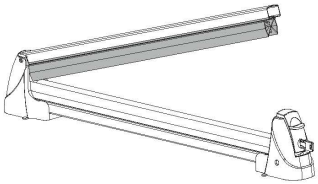

x2

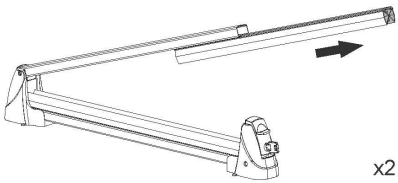

x2

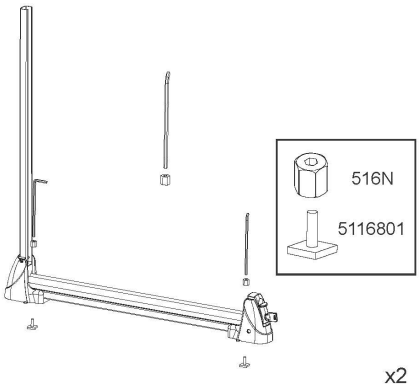

x2

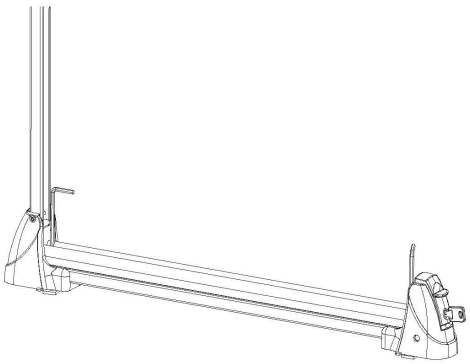

x2

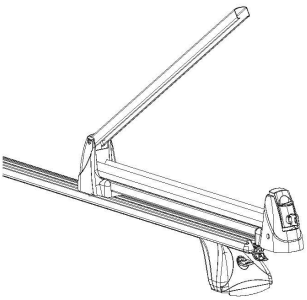

x2

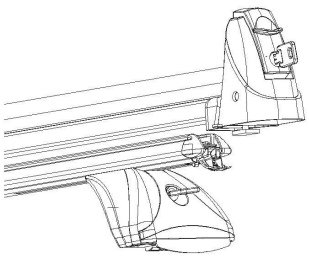

x2

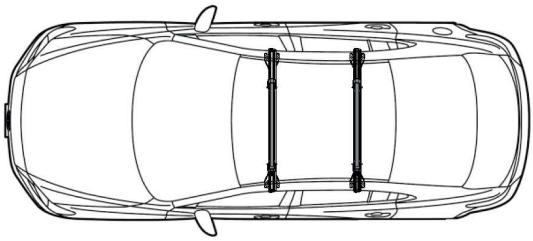

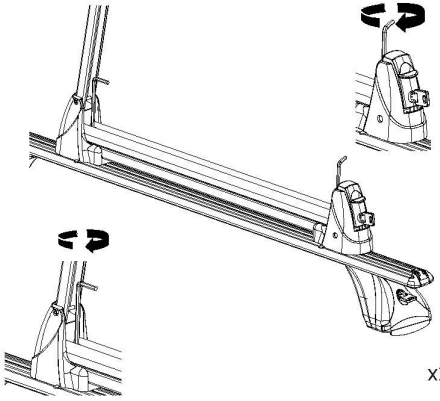

x2

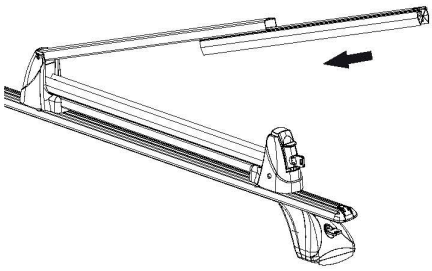

x2

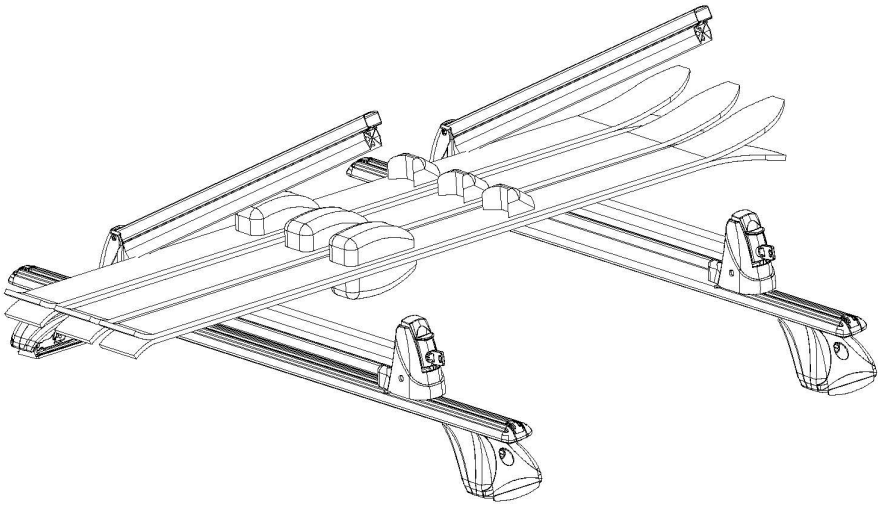

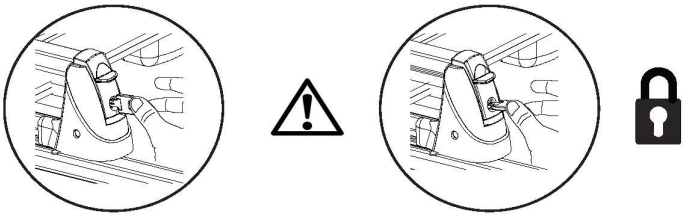

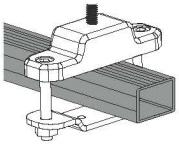

IT Montaggio per barre senza canalina a “T”.
EN Mounting for roof bars without “T”-slot.
ES Montaje para barras sin canal en “T”.
DE Montage für Träger ohne “T”-Nut.
FR Montage pour barres sans rainure en “T”.

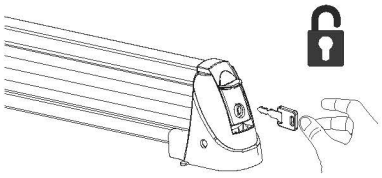

x2

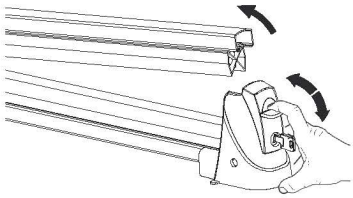

x2

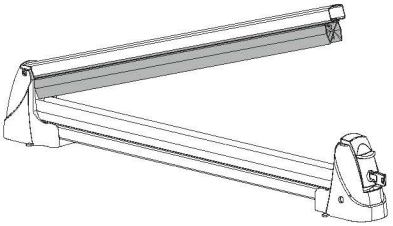

x2

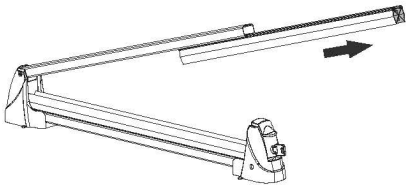

x2

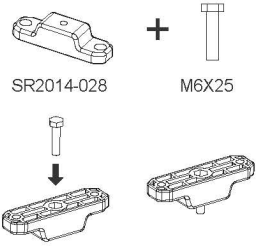

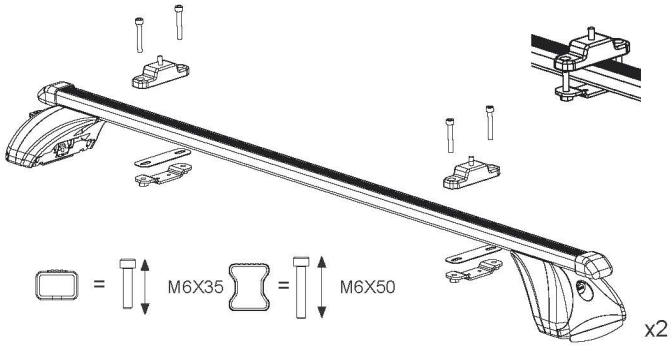

x2

41.5 cm ZENITH 4
61.5 cm ZENITH 5

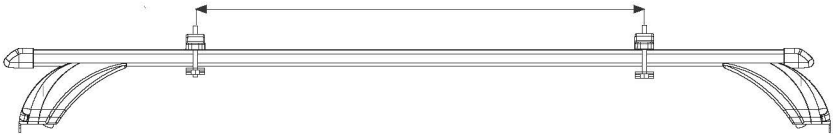

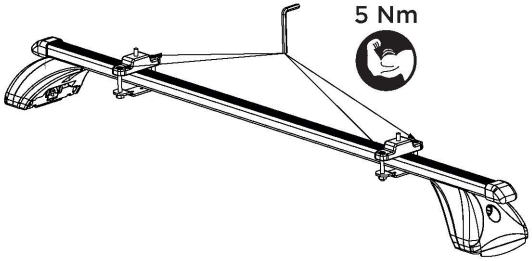

x2

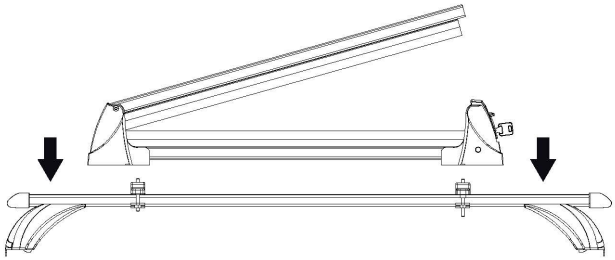

x2

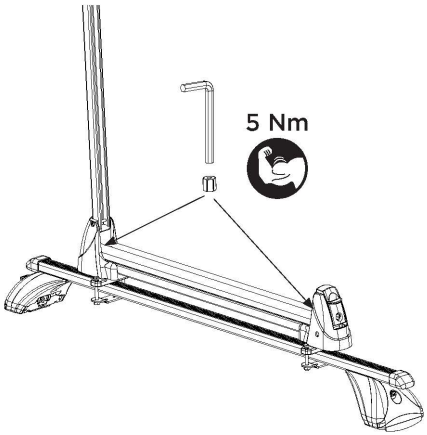

x2

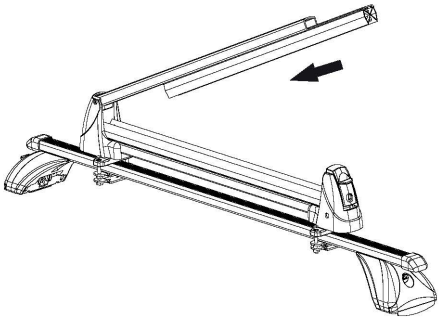

x2

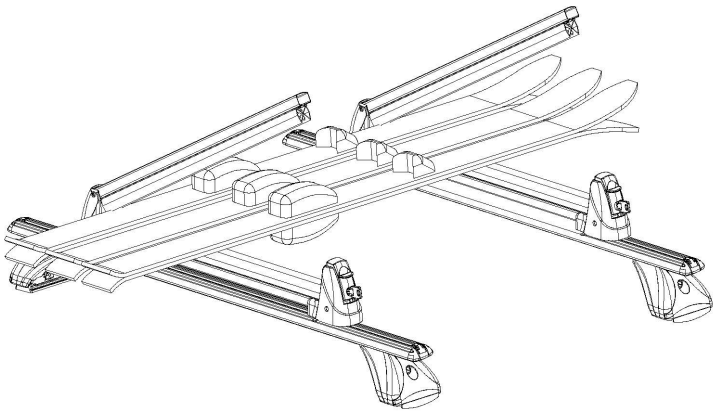

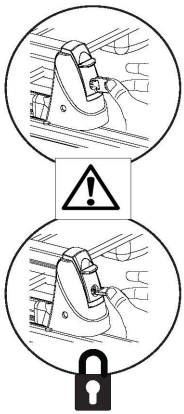



CONSIGLI PER L'UTILIZZO ED AVVERTENZE

IT Chiudere sempre a chiave il portasci. Verificare che gli attacchi degli sci non vadano a toccare il tetto o le barre originali. Il prodotto serve unicamente per il trasporto di sci o snowboard. Verificare che gli sci non vadano a toccare il portellone posteriore. Qualsiasi carico trasportato sul tetto di un veicolo influisce sensibilmente sul suo comportamento, in particolare sulla sensibilità al vento laterale, ma anche sul comportamento in curva o in frenata. Si consiglia di guidare con maggiore prudenza (ridurre la velocità e tenere conto dell'aumento delle distanze in caso di frenata). Assicurarsi che la chiusura dei componenti sia corretto; durante il tragitto verificare regolarmente il serraggio. Utilizzare sempre il materiale solo se in condizioni adeguate. Attenersi sempre al carico massimo indicato e consentito dal costruttore che è indicato sul manuale di servizio. Al fine di ridurre il consumo di carburante smontare il portasci ogni volta che non viene più utilizzato. Il portasci non deve essere utilizzato su veicoli o barre da tetto, portapacchi o bagagliere o qualsiasi sistema artigianale, diverso da quanto indicato dal costruttore. Non utilizzare il portasci su delle barre da tetto, diverse da quelle indicate sull'imballo. Non superare mai la portata massima di carico per gli accessori da tetto indicata dal costruttore del veicolo. Il carico deve sempre essere distribuito in modo uniforme sull'area di carico ed il centro di gravità deve sempre essere più in basso possibile. I carichi che eccedono dall'estremità del nostro sistema di carico devono essere conformi a tutte le leggi pertinenti o in vigore e devono essere adeguatamente garantiti e fissati. Quando si guida con portapacchi con o senza carico in garage, parcheggi a più piani, ecc. è obbligatorio prestare attenzione all'altezza aumentata del veicolo. L'inosservanza può provocare una collisione e può portare a gravi danni materiali e lesioni personali.

INSTRUCTIONS FOR USE AND WARNINGS

EN Always lock the ski carrier. Make sure that the ski bindings do not come into contact with the roof or the original roof bars. The product is intended solely for the transport of skis or snowboards. Make sure that the skis do not come into contact with the rear tailgate. Any load carried on the roof of a vehicle significantly affects its handling, particularly its sensitivity to crosswinds, as well as its behaviour when cornering or braking. Drive with increased caution: reduce speed and take into account the increased braking distance. Make sure that all components are properly closed; regularly check the tightness of the fastening system during the journey. Always use the equipment only if it is in suitable condition. Always comply with the maximum load indicated and permitted by the manufacturer, as specified in the service manual. In order to reduce fuel consumption, remove the ski carrier whenever it is no longer in use. The ski carrier must not be used on vehicles, roof bars, roof racks, luggage racks or any homemade system other than those indicated by the manufacturer. Do not use the ski carrier on roof bars other than those indicated on the packaging. Never exceed the maximum load capacity for roof accessories indicated by the vehicle manufacturer. The load must always be evenly distributed over the loading area, and the centre of gravity must always be as low as possible. Loads extending beyond the end of the load-carrying system must comply with all relevant or applicable laws and must be properly secured and fastened. When driving with roof racks, with or without a load, in garages, multi-storey car parks, etc., it is mandatory to pay attention to the increased height of the vehicle. Failure to do so may cause a collision and may result in serious material damage and personal injury.

CONSEJOS DE USO Y ADVERTENCIAS

ES Cierre siempre con llave el portaesquís. Compruebe que las fijaciones de los esquís no entren en contacto con el techo o con las barras originales. El producto está destinado exclusivamente al transporte de esquís o tablas de snowboard. Compruebe que los esquís no entren en contacto con el portón trasero. Cualquier carga transportada en el techo de un vehículo afecta de forma significativa a su comportamiento, especialmente a la sensibilidad al viento lateral, así como al comportamiento en curva o durante la frenada. Se recomienda conducir con mayor prudencia: reducir la velocidad y tener en cuenta el aumento de las distancias de frenado. Asegúrese de que el cierre de los componentes sea correcto; durante el trayecto, compruebe regularmente el apriete del sistema de fijación. Utilice siempre el material solo si se encuentra en condiciones adecuadas. Respete siempre la carga máxima indicada y permitida por el fabricante, tal como se especifica en el manual de servicio. Para reducir el consumo de combustible, retire el portaesquís cada vez que ya no se utilice. El portaesquís no debe utilizarse en vehículos, barras de techo, portaequipajes, bacas o cualquier sistema artesanal distinto de lo indicado por el fabricante. No utilice el portaesquís sobre barras de techo diferentes de las indicadas en el embalaje. No supere nunca la capacidad máxima de carga para accesorios de techo indicada por el fabricante del vehículo. La carga debe distribuirse siempre de manera uniforme sobre la superficie de carga, y el centro de gravedad debe mantenerse siempre lo más bajo posible. Las cargas que sobresalgan del extremo del sistema de carga deben cumplir todas las leyes pertinentes o vigentes y deben estar debidamente aseguradas y fijadas. Al conducir con portaequipajes, con o sin carga, en garajes, aparcamientos de varias plantas, etc., es obligatorio prestar atención al aumento de la altura del vehículo. El incumplimiento de esta indicación puede provocar una colisión y ocasionar graves daños materiales y lesiones personales.

GEBRAUCHSANWEISUNG UND WARNHINWEISE

DE Den Skiträger immer abschließen. Sicherstellen, dass die Skibindungen weder das Dach noch die Original-Dachträger berühren. Das Produkt ist ausschließlich für den Transport von Skiern oder Snowboards bestimmt. Sicherstellen, dass die Ski die Heckklappe nicht berühren. Jede auf dem Fahrzeugdach transportierte Ladung beeinflusst das Fahrverhalten erheblich, insbesondere die Empfindlichkeit gegenüber Seitenwind, aber auch das Kurven- und Bremsverhalten. Es wird empfohlen, besonders vorsichtig zu fahren: die Geschwindigkeit reduzieren und den verlängerten Bremsweg berücksichtigen. Sicherstellen, dass alle Komponenten korrekt geschlossen sind; während der Fahrt regelmäßig den festen Sitz der Befestigungen prüfen. Das Material nur verwenden, wenn es sich in einwandfreiem Zustand befindet. Stets die vom Hersteller angegebene und zulässige Höchstlast beachten, wie sie im Servicehandbuch angegeben ist. Um den Kraftstoffverbrauch zu reduzieren, den Skiträger jedes Mal abnehmen, wenn er nicht mehr verwendet wird. Der Skiträger darf nicht auf Fahrzeugen, Dachträgern, Gepäckträgern, Dachgepäckträgern oder selbstgebauten Systemen verwendet werden, die nicht den Angaben des Herstellers entsprechen. Den Skiträger nicht auf Dachträgern verwenden, die nicht auf der Verpackung angegeben sind. Niemals die vom Fahrzeughersteller angegebene maximale Tragfähigkeit für Dachzubehör überschreiten. Die Ladung muss stets gleichmäßig über die Ladefläche verteilt werden, und der Schwerpunkt muss immer so niedrig wie möglich liegen. Ladungen, die über das Ende des Ladesystems hinausragen, müssen allen einschlägigen oder geltenden gesetzlichen Vorschriften entsprechen und ordnungsgemäß gesichert und befestigt sein. Beim Fahren mit Dachträgern, mit oder ohne Ladung, in Garagen, Parkhäusern usw. ist unbedingt auf die erhöhte Fahrzeughöhe zu achten. Die Nichtbeachtung kann zu einer Kollision führen und schwere Sachschäden sowie Personenschäden verursachen.

CONSEILS D'UTILISATION ET VERTISSEMENTS

FR Fermez toujours le porte-skis à clé. Vérifiez que les fixations des skis n'entrent pas en contact avec le toit ou avec les barres d'origine. Le produit est destiné uniquement au transport de skis ou de snowboards. Vérifiez que les skis n'entrent pas en contact avec le hayon arrière. Toute charge transportée sur le toit d'un véhicule influence sensiblement son comportement, notamment sa sensibilité au vent latéral, mais aussi son comportement en virage ou au freinage. Il est conseillé de conduire avec une prudence accrue : réduisez la vitesse et tenez compte de l'augmentation des distances de freinage. Assurez-vous que les composants sont correctement fermés ; pendant le trajet, vérifiez régulièrement le serrage du système de fixation. Utilisez toujours le matériel uniquement s'il est en bon état. Respectez toujours la charge maximale indiquée et autorisée par le fabricant, telle qu'elle est précisée dans le manuel d'entretien. Afin de réduire la consommation de carburant, retirez le porte-skis chaque fois qu'il n'est plus utilisé. Le porte-skis ne doit pas être utilisé sur des véhicules, barres de toit, galeries, porte-bagages ou tout système artisanal différent de ce qui est indiqué par le fabricant. N'utilisez pas le porte-skis sur des barres de toit différentes de celles indiquées sur l'emballage. Ne dépassez jamais la capacité de charge maximale des accessoires de toit indiquée par le constructeur du véhicule. La charge doit toujours être répartie de manière uniforme sur la surface de chargement, et le centre de gravité doit toujours être le plus bas possible. Les charges qui dépassent de l'extrémité du système de chargement doivent être conformes à toutes les lois pertinentes ou en vigueur et doivent être correctement sécurisées et fixées. Lors de la conduite avec des barres de toit, avec ou sans charge, dans les garages, parkings à plusieurs étages, etc., il est obligatoire de faire attention à la hauteur accrue du véhicule. Le non-respect de cette consigne peut provoquer une collision et entraîner de graves dommages matériels ainsi que des blessures corporelles.

ALTHURA®

Trio srl, via Piave 130/c, 31044
Montebelluna TV Italy.
info@triosrl.com